25 WATT FM -SENDER TIL RADIOFONIBÅNDET

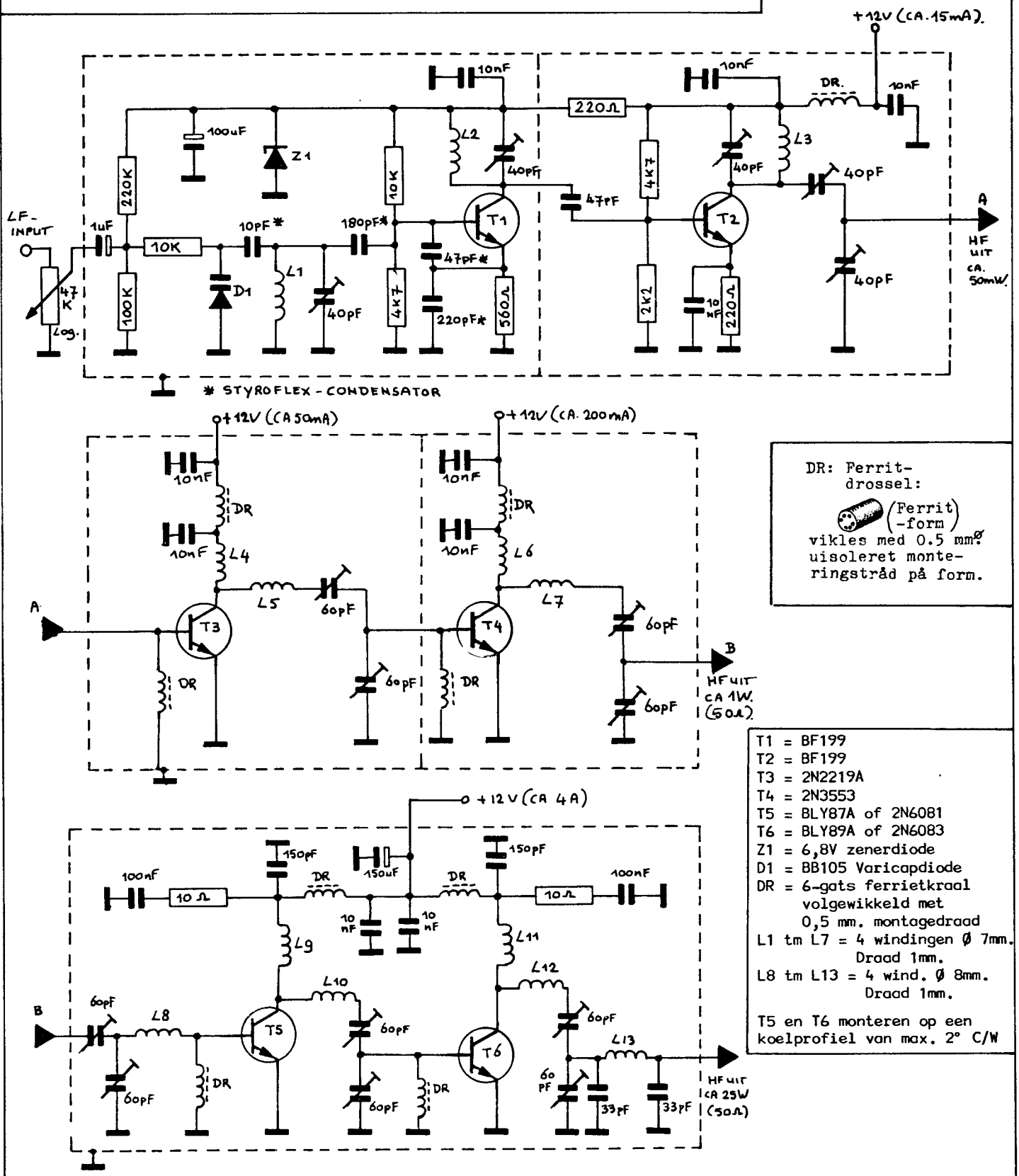

DR: Ferrit-drossel:

(Ferrit-form) vikles med 0.5 mmØ uisoleret monteringstråd på form.

T1 = BF199
T2 = BF199
T3 = 2N2219A
T4 = 2N3553
T5 = BLY87A of 2N6081
T6 = BLY89A of 2N6083
Z1 = 6,8V zenerdiode
D1 = BB105 Varicapdiode
DR = 6-gats ferrietkraal volgewikkeld met 0,5 mm. montagedraad
L1 tm L7 = 4 windingen Ø 7mm. Draad 1mm.
L8 tm L13 = 4 wind. Ø 8mm. Draad 1mm.

T5 en T6 monteren op een koelprofiel van max. 2° C/W

Bovenstaand schema (met orgineel opschrift) komt van een lezer uit Denemarken en is geplaatst voor die mensen, die ons gevraagd hebben eens iets te plaatsen om "zwevend" te kunnen bouwen.
De stippellijntjes zijn de schotjes waartussen alles gemonteerd dient te worden. Ervaring is hiervoor zeker vereist. Alle draadeinden dienen zo kort mogelijk gehouden te worden. Op moeilijke knooppunten kan een hulpweerstand van 10M naar massa geplaatst worden.

Succes.